STOPA FUNDAMENTOWA **SF4**
2 SZT.
BETON B-30 (C25/30)
STAL A-IIIN BST 500S

PRZEKRÓJ C-C

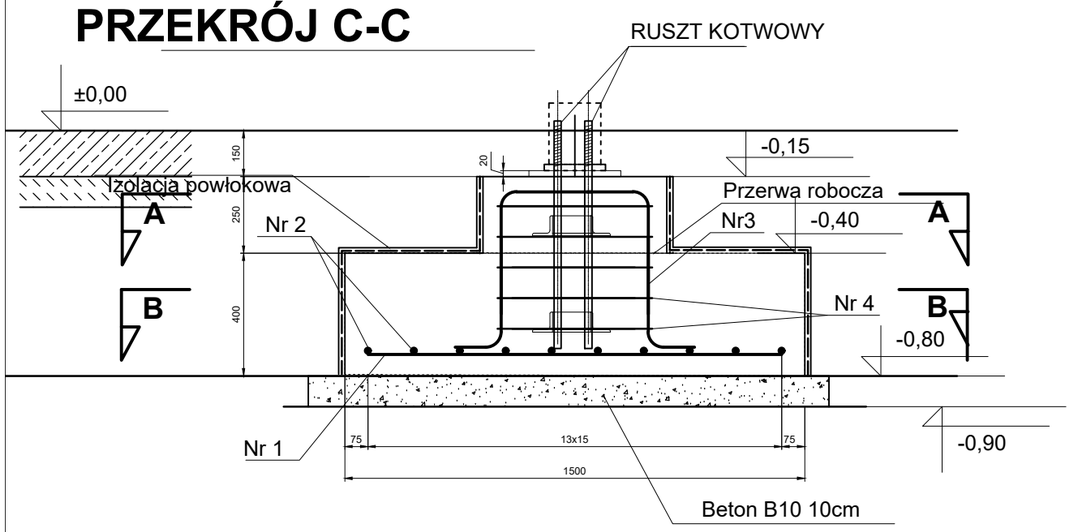

Nr 3 6Ø12 L=1,78m

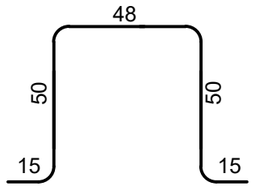

Nr 4 10Ø6 L=1,80m

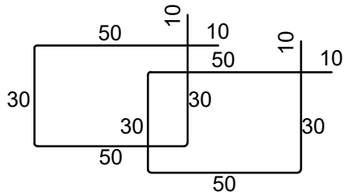

RUSZT KOTWOWY
1szt.

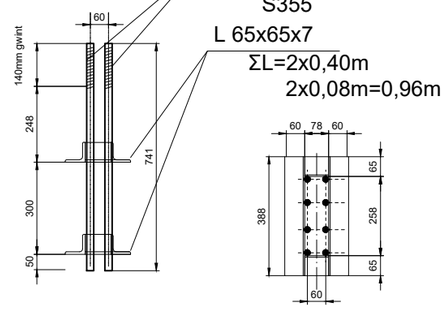

PRZEKRÓJ B-B

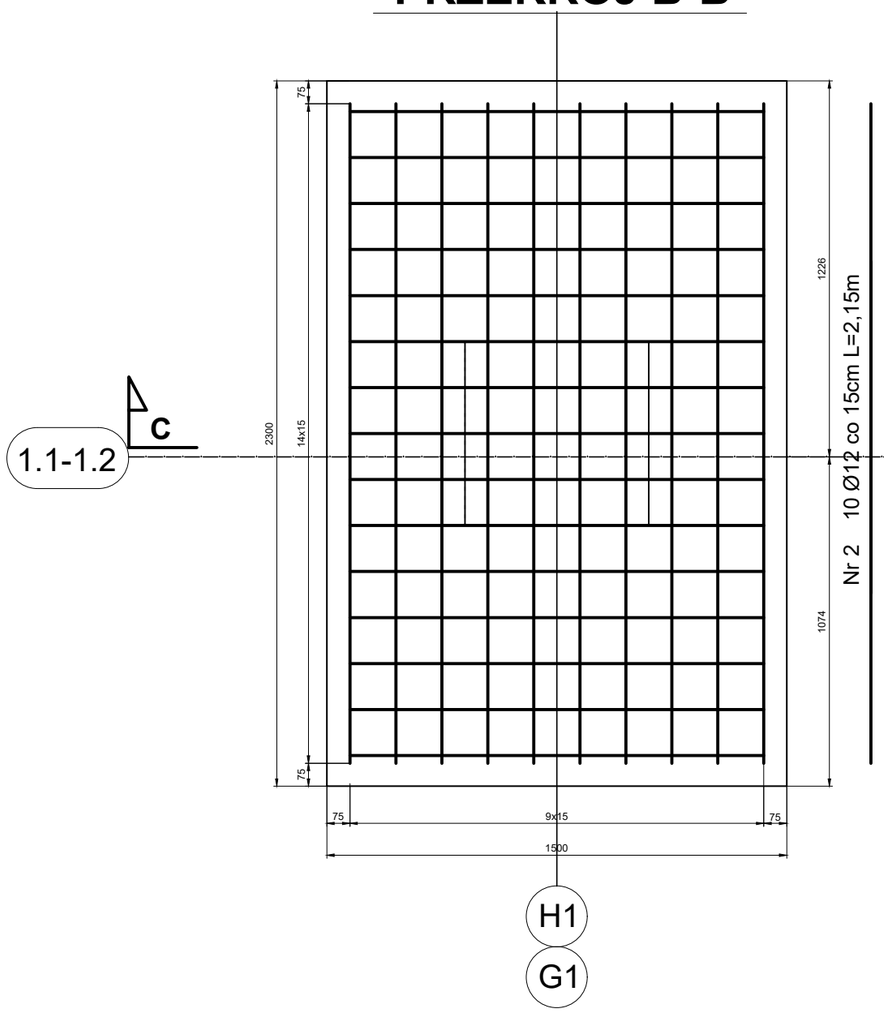

Nr 1 15 Ø12 co 15cm L=1,35m

PRZEKRÓJ A-A

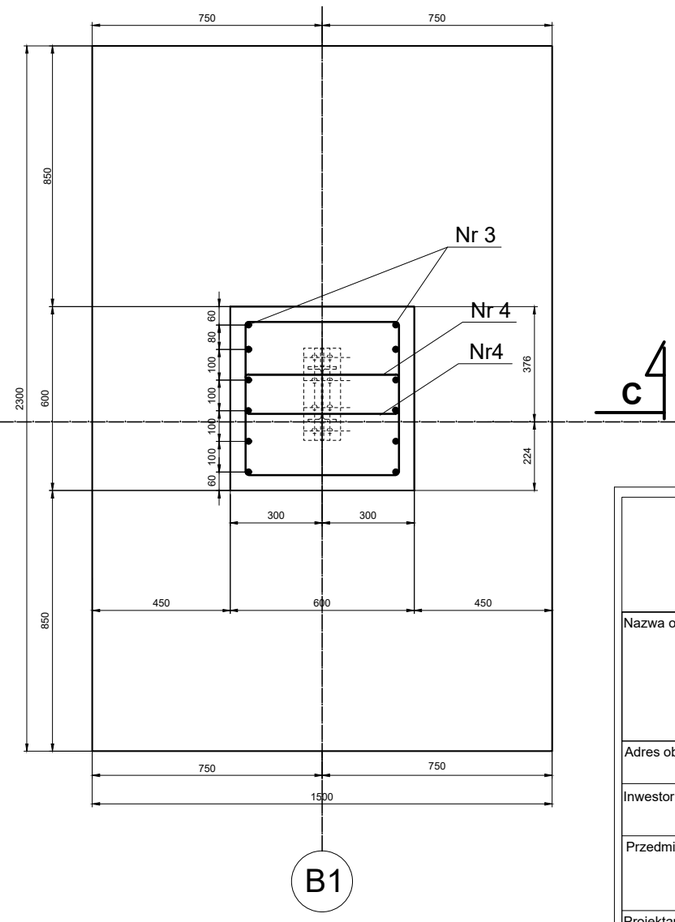

WYKAZ STALI ZBROJENIOWEJ

ELEMENTY		PRĘTY ZBROJENIA							
Nazwa	Liczba	Nr pręta	Średnica	Długość	Liczba w 1 elem.	Liczba ogólna	AIIIN BST500S		
	szt.		mm	m	szt.	szt.	ϕ6	ϕ12	ϕ16
SF4	2	1	12	1,35	15	30		40,50	
		2	12	2,15	10	20		43,00	
		3	12	1,78	6	12		21,36	
		4	6	1,80	10	20	36,00		
Długość ogólna						m	36,00	104,86	0,00
Masa 1m pręta						kg	0,222	0,888	1,578
Masa prętów wg średnic						kg	7,99	93,12	0,00
Masa prętów wg gatunków stali						kg	101,11		
Masa całkowita prętów						kg	101,11		

LGM Barbara Becherowska

57-100 Strzelin, ul. Lesna 6

Nazwa opracowania:

PROJEKT BUDOWLANY

budowy bazy Wydziału WPT Zarządu Dróg Długołeka obejmujący: - budowe garażu dla samochdów ciężarowych, budowe wiaty stalowej, budowę budynku socjalnego wraz infrastrukturą techniczna i projektem zagosodarowania terenu

Adres obiektu:	Długołęka, ul. Robotnicza, 55-095 MIRKÓW, dz.nr 251/22			
Inwestor i adres	GMINA DŁUGOŁĘKA ul. Robotnicza 12, 55-095 Mirków,			
Przedmiot rysunku	STOPA FUNDAMENTOW SF4 - WIATA	Nr SF4	SKALA:	1 : 20
			DATA:	11.2021
Projektant	mgr inż. Łukasz Kwiatkowski upr. nr LOD/2309/POOK/14		podpis	
Projektant			podpis	